55
57
53
56
54
52
51

56
54
52
51
53
55
57

THE LAKE CLUB
เลคคลับ

ห้องแอร์ริมน้ำ
เปิดรับโต๊ะจองเฉพาะ
วัน เสาร์ - อาทิตย์
และวันหยุดที่ร้านเปิด
ช่วงกลางวัน
*รับจองไม่เกิน 6 โมงเย็น

ตารางเปิดปิด:	
จันทร์	X
อังคาร	X
พุธ	X
พฤหัสบดี	X
ศุกร์	X
เสาร์	11:00 - 22:00น.
อาทิตย์	11:00 - 22:00น.
*วันหยุด/นักขัตย์ - ให้สอบถามร้านอาหาร	
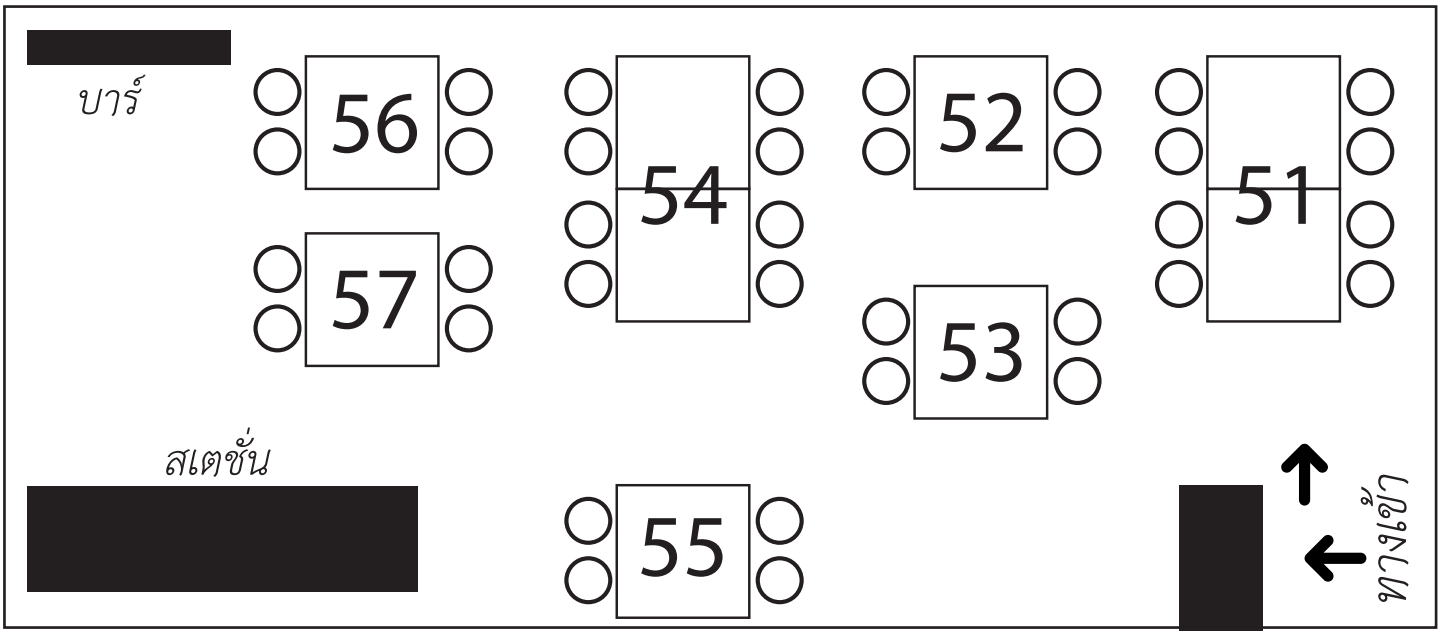
ทะเลสาบ